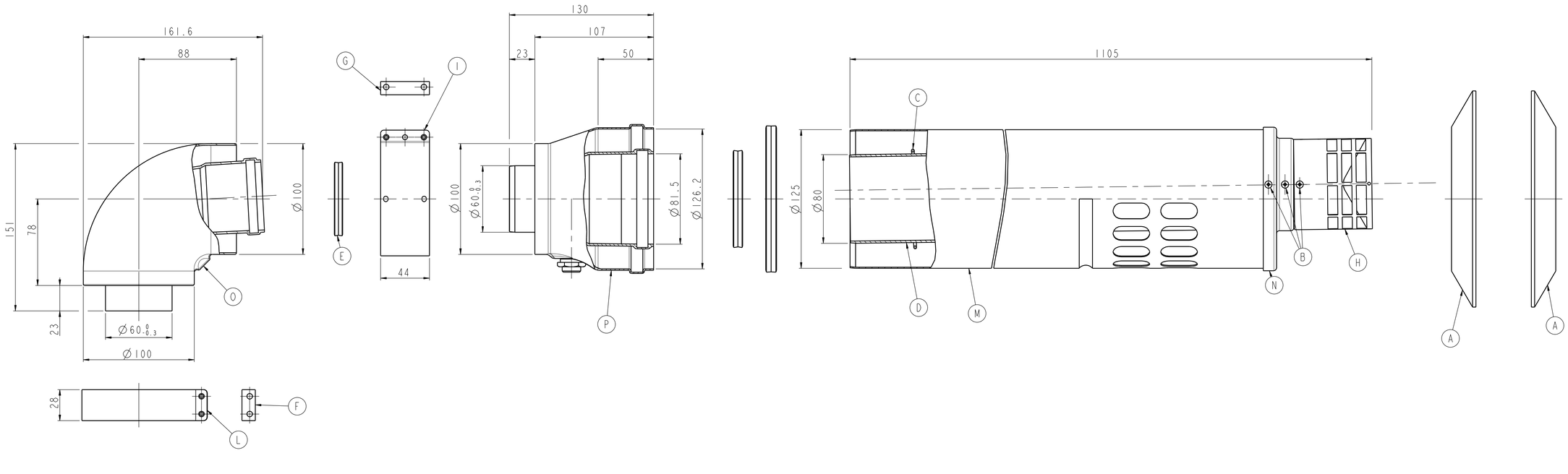

COD. MTS 3318090

N.B: PARTICOLARE LOGO SU CURVA

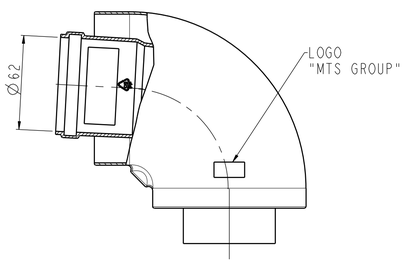

N.B: IL LOGO "MTS GROUP" SI PUO' TROVARE
A DESTRA O A SINISTRA.

N.B: O-RING MONTATI

N.B: I PARTICOLARI "F G" E LE VITI SONO INSERITI NELL'IMBALLO
ALL'INTERNO DI UNA BUSTA IN PLASTICA.

N.B: DISEGNO SCATOLA NON IN SCALA

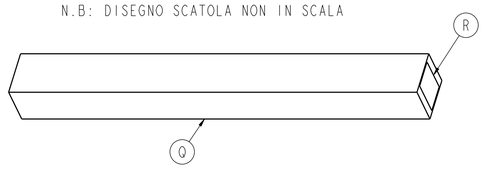

POS.	Q.TA'	UNITA' MISURA	COD. ARTICOLO	DESCRIZIONE	MATERIALE
/	0.001515	PZ.	346000200	NASTRO IN PPL 50x660 VERDE	PPL
/	0.0111	PZ.	88888857	PALLET IN LEGNO 146x101	LEGNO
/	4	PZ.	31110044	VITE 4.2x16 B ZN. UNI 6954 Z.	ACCIAIO
R	1	PZ.	521131870	ETIC. MTS COD. 3318090	TRANSFER PERMANENTE
Q	1	PZ.	341301960	SCATOLA FUST. 14x16x144.5	CARTONE A ONDA
P	1	PZ.	521803010	ADATTATORE 125/100 ASS	/
O	1	PZ.	521802970	CURVA d.60 93 PPs/100 ALL.	/
N	1	PZ.	511809600	TERM. SCA. ORIZZ. 80/125 x CON. 9003	/
M	1	PZ.	511808970	TUBO AL. d.125x1x1018 TR. 9003	/
L	1	PZ.	511808150	FASCETTA d.100x28 + BUGNE 9003	/
I	1	PZ.	511803991	FASCETTA d.100x44 RAL 9003	/
H	1	PZ.	511101661	TERMINALE ANTIVENTO INOX d.80	ACCIAIO INOX AISI 304 5/10
G	1	PZ.	422001980	GUARN. MOUSSE EPDM 12x8x44 BIAN.	MOUSSE EPDM CELLULE CHIUSE BIANCO
F	1	PZ.	422001890	GUARN.MOUSSE EPDM 12x8x28 + F.	MOUSSE EPDM CELLULE CHIUSE BIANCO
E	1	PZ.	422001670	O-RING DOPP. LABBRO d.60 EPDM ON.	EPDM 60 TUV GRIGIO
D	1	PZ.	421002330	Tubo d.80x1051 MM PPs+INVITO	POLIFOR 1000/V2 GRIGIO 7110
C	1	PZ.	411007860	MOLLA CENTRAGGIO 80/125 FILO	FILO ACCIAIO d.2.5
B	6	PZ.	311100551	VITE TCCr Autof.3.5x13 Inox A2	ACCIAIO INOX
A	2	PZ.	42200146	GHIERA EPDM d.125 BIANCO	EPDM BIANCO 60+/-5 SHORE

APPROV.								
CONTROLL.								
DISEGN.	17/09/04							
EMISSIONE (REV.0.0)	DATA	FIRMA	REV.	DESCRIZIONE MODIFICA	DATA	RED.	CONTR.	APPR.

di NATALINI LINO & C. S.r.l.

SCALA: 1:2

QUOTE SENZA IND. DI TOLLERANZA: GRADO DI PRECISIONE MEDIO UNI EN 22768 - m

MATERIALE: /

TRATT. TERMICO E/O SUPERF.: /

DESCRIZIONE: KIT SCARICO FUMI x COND. I.S.

COD. ARTICOLO: 939181900

COD. DISEGNO: 63231633