ARISTON

SPARE PARTS EXPLODED VIEW
INSTANTANEOUS GAS WATER HEATERS

Model

NEXT EVO SFT EU

R8217608-01 - 27/07/2016

EN	FR	IT	ES	DE	NL

Col	Reference	Model type	Begin	End
1	3632271	NEXT EVO SFT 11 NG EXP	08-2016	-

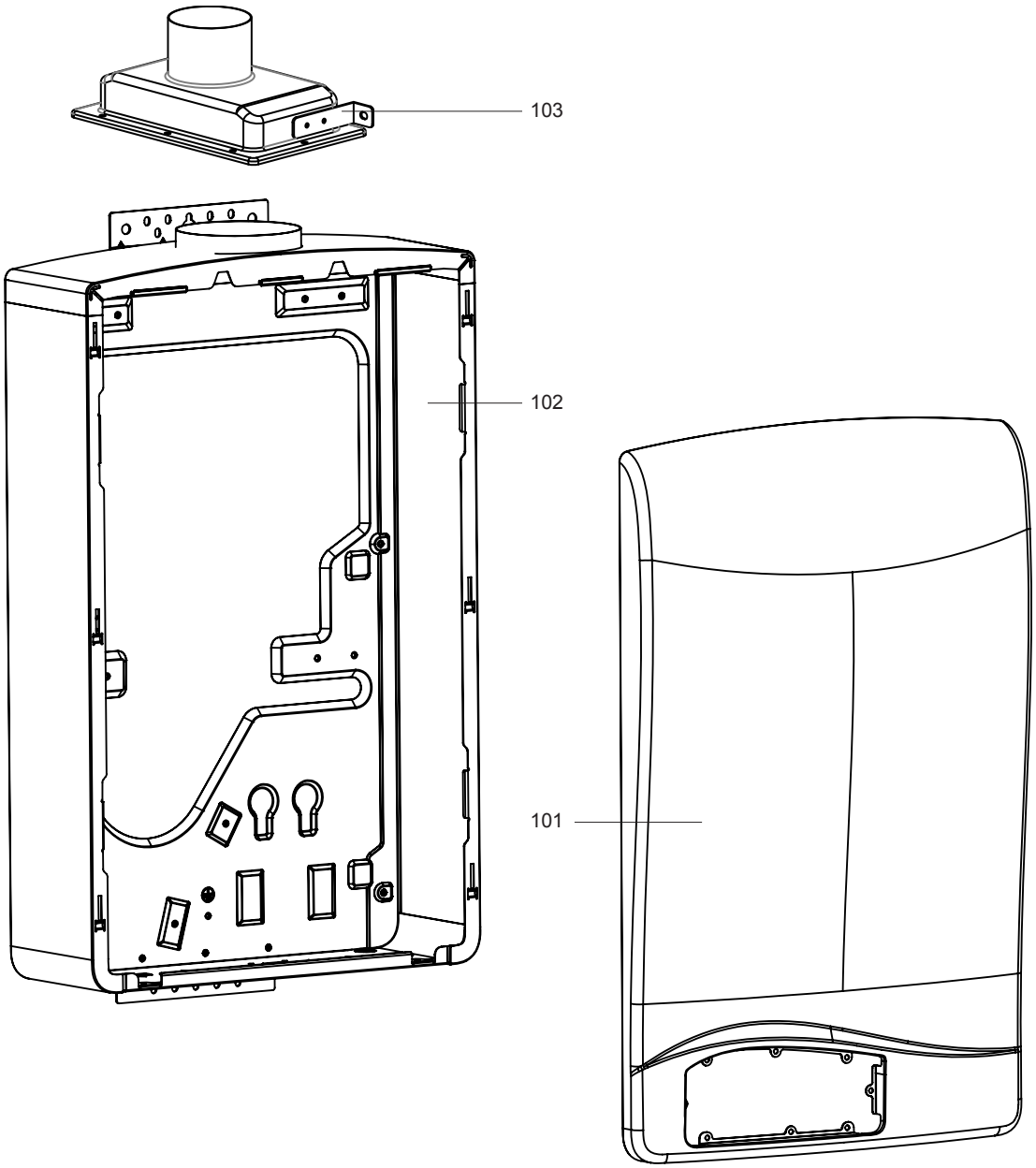
103
102
101

	Description	Manf. Pt. N	Type	11 L 1	2	3	4	5	6	7	8	9	10	11	12	13	14	15	16	17	18	From	to
0101	ПАНЕЛЬ КОРПУСА (ПЕРЕДНЯЯ)	65153196		●																			
0102	ПАНЕЛЬ КОРПУСА (ЗАДНЯЯ)	65153197		●																			
0103	КОЛЛЕКТОР ДЫМОУДАЛЕНИЯ С ПАТРУБКОМ	65152663		●																			

200

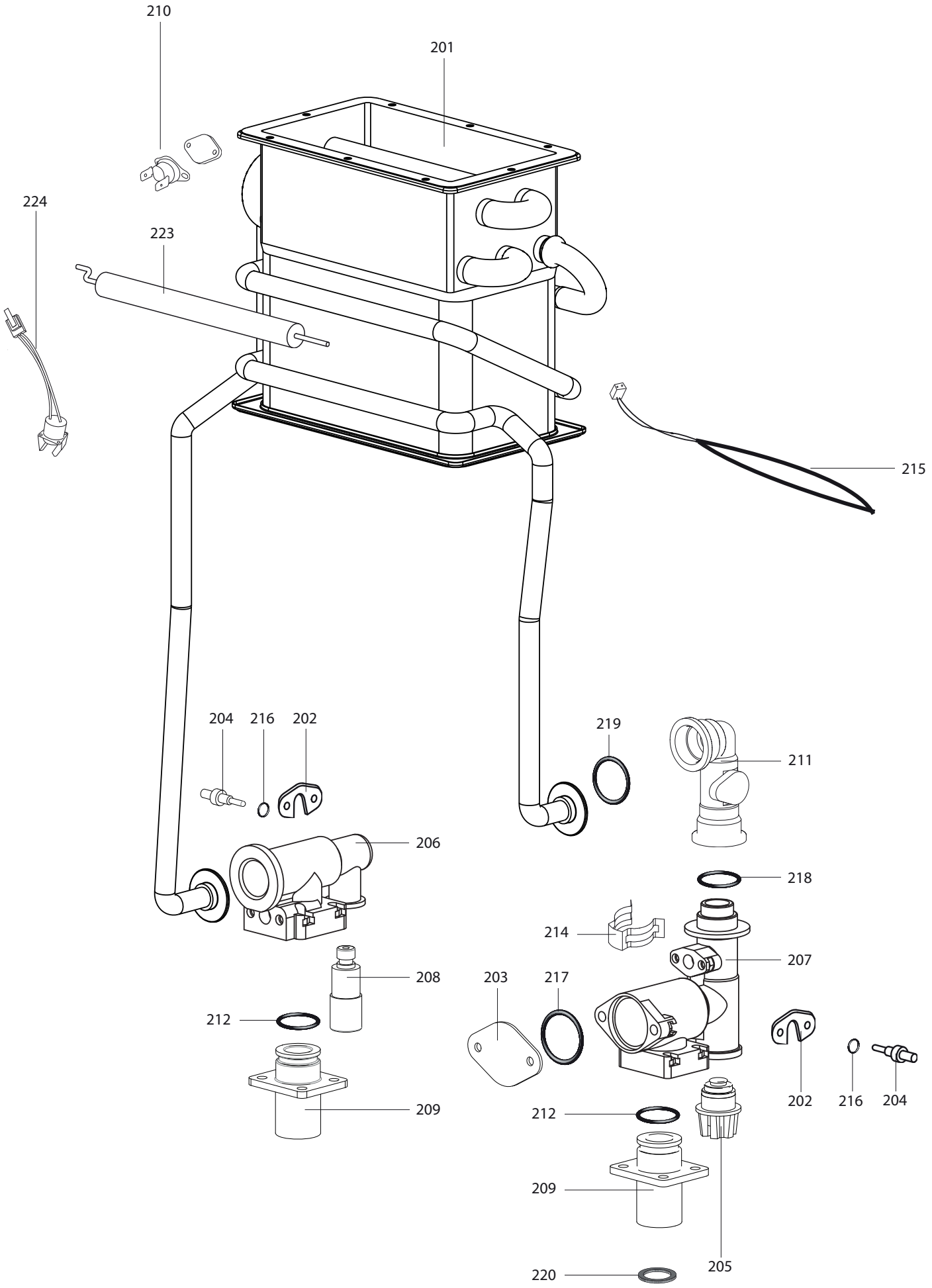

R8224855

	Description	Manf. Pt. N	Type	11 L 1	2	3	4	5	6	7	8	9	10	11	12	13	14	15	16	17	18	From	to
0201	ТЕПЛООБМЕННИК	65152665		●																			
0202	КРОНШТЕЙН ДАТЧИКА ТЕМПЕРАТУРЫ	65158153		●																			
0203	УПЛОТНИТЕЛЬНАЯ КРЫШКА ДЛЯ КРАНА	65158400		●																			
0204	ДАТЧИК ТЕМПЕРАТУРЫ	977227		●																			
0205	ФИЛЬТР	65158326		●																			
0206	ГИДРАВЛИЧЕСКИЙ УЗЕЛ (ГОРЯЧАЯ ВОДА)	65153198		●																			
0207	ГИДРАВЛИЧЕСКИЙ УЗЕЛ (ХОЛОДНАЯ ВОДА)	65153199		●																			
0208	ПРЕДОХРАНИТЕЛЬНЫЙ КЛАПАН (10 БАР)	65152077		●																			
0209	ПАТРУБОК ПОДАЧИ ВОДЫ	65158310		●																			
0210	ТЕРМОСТАТ ПЕРЕГРЕВА 80°C	65152667		●																			
0211	ДАТЧИК ПРОТОКА	65158269		●																			
0212	О-КОЛЬЦО ПАТРУБКА ПОДАЧИ ВОДЫ (10 ШТ.)	65158242		●																			
0214	КЛИПСА (КОМПЛЕКТ 2 ШТ.)	65158239		●																			
0215	ТЕРМОПРЕДОХРАНИТЕЛЬ	65152632		●																			
0216	О-КОЛЬЦО 3.75X1.8 (КОМПЛЕКТ 10 ШТ.)	65158146		●																			
0217	О-КОЛЬЦО 27X3.5 (КОМПЛЕКТ 10 ШТ.)	65158401		●																			
0218	О-КОЛЬЦО 15X2.65 (КОМПЛЕКТ 10 ШТ.)	65158339		●																			
0219	О-КОЛЬЦО 11.6X2.65 (КОМПЛЕКТ 10 ШТ.)	65158273		●																			
0220	ПРОКЛАДКА КАРТОННАЯ	65158544		●																			
0223	ТЕРМОСТАТ СИСТЕМЫ АНТИЗАМЕРЗАНИЯ	65158551		●																			
0224	НАГР. ЭЛЕМЕНТ СИСТЕМЫ АНТИЗАМЕРЗАНИЯ	65153200		●																			

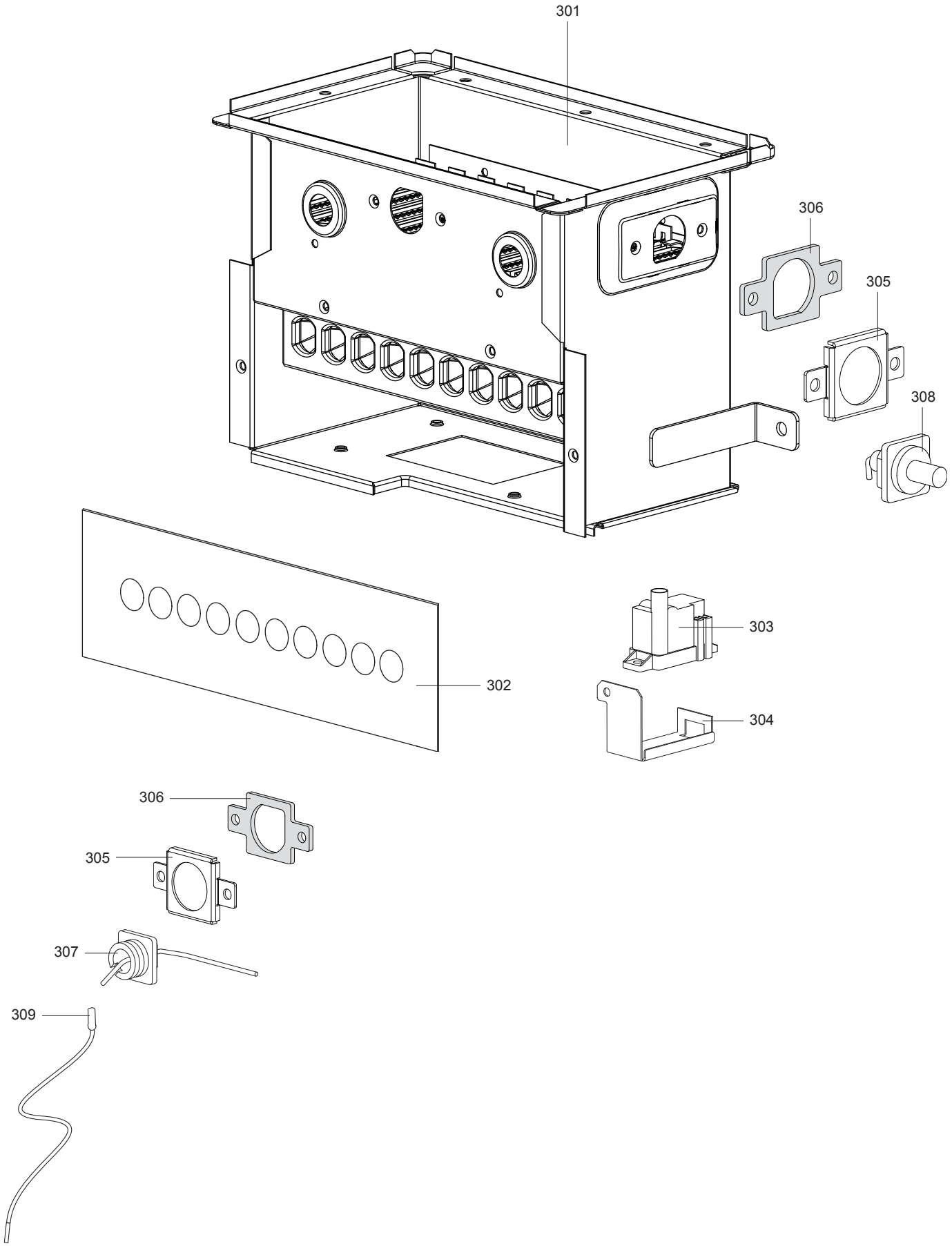
301
306
305
308
303
302
304
306
305
307
309

	Description	Manf. Pt. N	Type	11 L 1	2	3	4	5	6	7	8	9	10	11	12	13	14	15	16	17	18	From	to
0301	КАМЕРА СГОРАНИЯ	65152669		●																			
0302	КРЫШКА ГОРЕЛКИ	65152004		●																			
0303	БЛОК РОЗЖИГА	65152653		●																			
0304	КРОНШТЕЙН БЛОКА РОЗЖИГА	65152652		●																			
0305	КРОНШТЕЙН ЭЛЕКТРОДА РОЗЖИГА/ИОНИЗАЦ.	65158244		●																			
0306	ПРОКЛАДКА ЭЛЕКТРОДОВ (КОМПЛЕКТ 10 ШТ.)	65158245		●																			
0307	ЭЛЕКТРОД ИОНИЗАЦИИ	65158248		●																			
0308	ЭЛЕКТРОД РОЗЖИГА	65158357		●																			
0309	КАБЕЛЬ ЭЛЕКТРОДА ИОНИЗАЦИИ	65152673		●																			

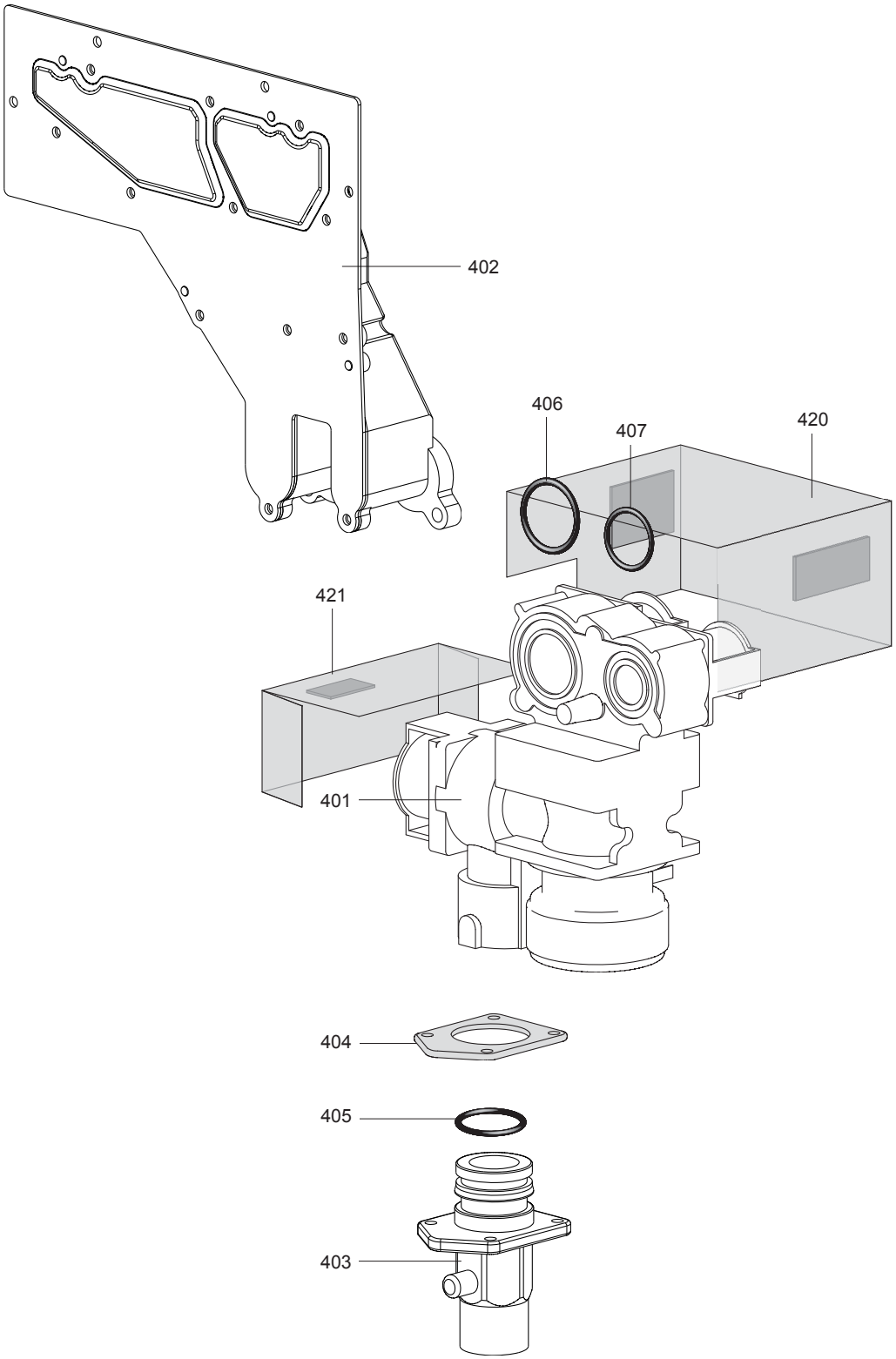
402
406
407
420
421
401
404
405
403

	Description	Manf. Pt. N	Type	11 L 1	2	3	4	5	6	7	8	9	10	11	12	13	14	15	16	17	18	From	to
0401	ГАЗОВЫЙ КЛАПАН 16L CTI8	65152516		●																			
0402	ГАЗОВЫЙ КОЛЛЕКТОР CE 11L NG	65152677		●																			
0403	ПАТРУБОК ПОДАЧИ ГАЗА 3/4"	65158234		●																			
0404	ПРОКЛАДКА	65158236		●																			
0405	О-КОЛЬЦО ПАТРУБКА ПОДАЧИ ГАЗА (10 ШТ.)	65158241		●																			
0406	ПРОКЛАДКА (КОМПЛЕКТ 10 ШТ.)	65158254		●																			
0407	ПРОКЛАДКА (КОМПЛЕКТ 10 ШТ.)	65158255		●																			
0420	ЭКРАН ГАЗОВОГО КЛАПАНА (ЧАСТЬ А)	65152678		●																			
0421	ЭКРАН ГАЗОВОГО КЛАПАНА (ЧАСТЬ В)	65152679		●																			

500

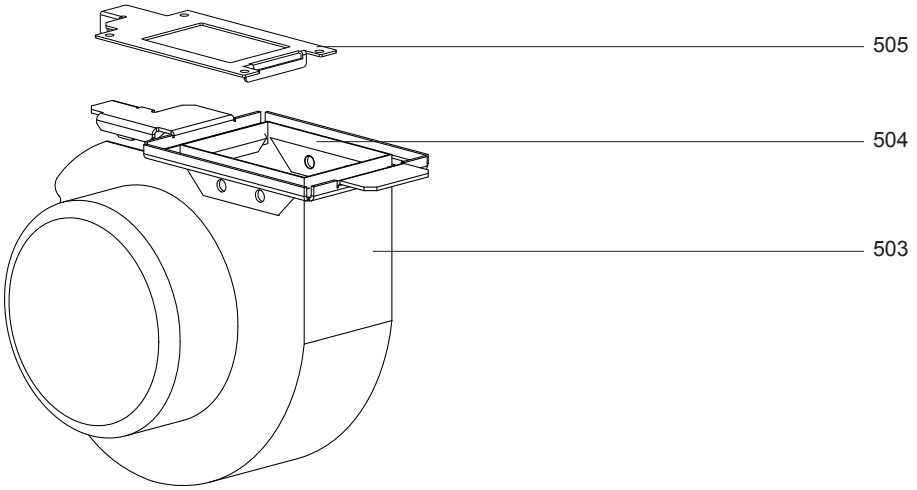

600

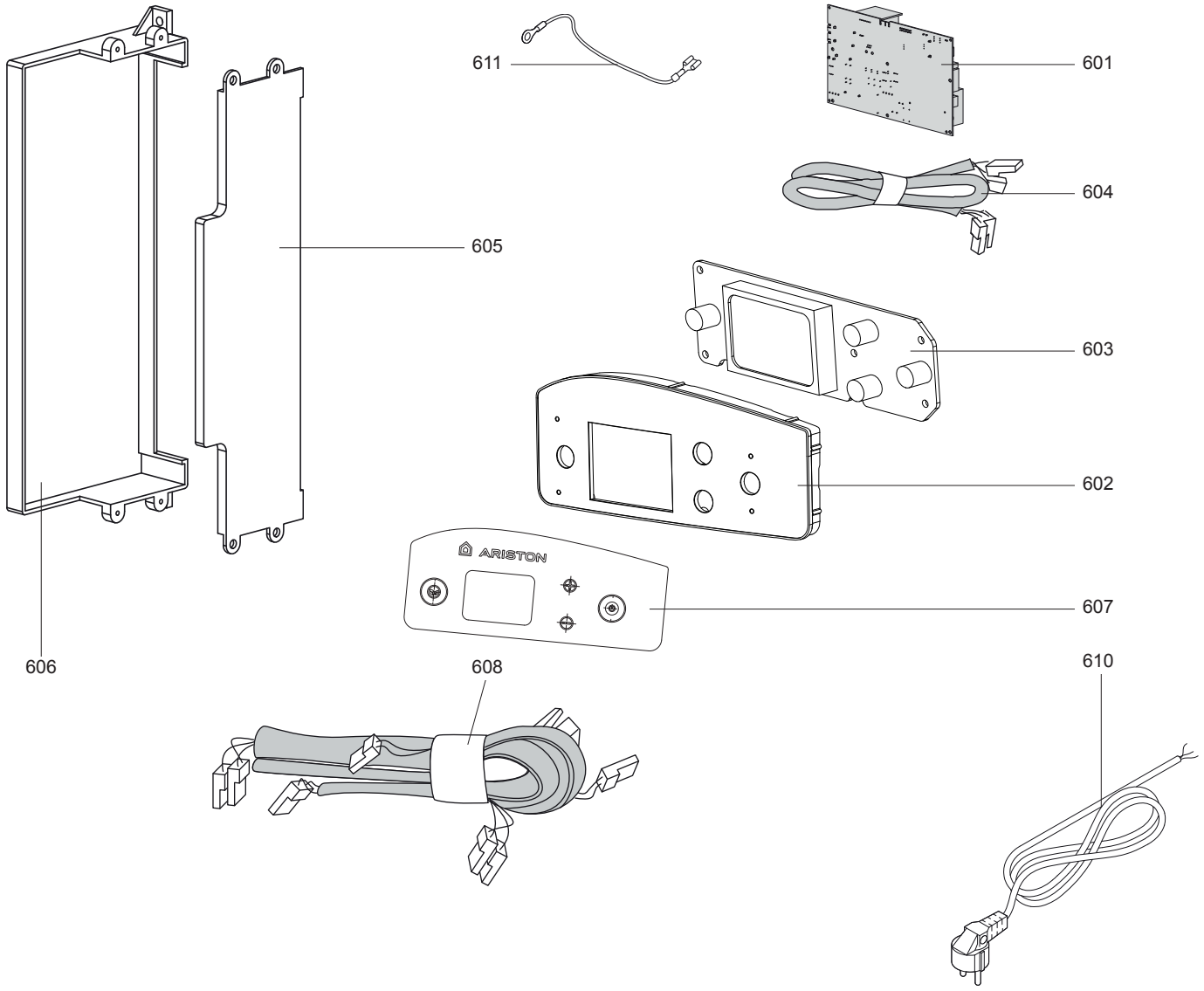

	Description	Manf. Pt. N	Type	11 L 1	2	3	4	5	6	7	8	9	10	11	12	13	14	15	16	17	18	From	to
0503	ВЕНТИЛЯТОР	65152558		●																			
0504	СКОБА КРЕПЛЕНИЯ ВЕНТИЛЯТОРА (НИЖНЯЯ)	65158545		●																			
0505	СКОБА КРЕПЛЕНИЯ ВЕНТИЛЯТОРА (ВЕРХНЯЯ)	65158549		●																			
0601	ОСНОВНАЯ ПЛАТА	65153201		●																			
0602	ПАНЕЛЬ УПРАВЛЕНИЯ	65152164		●																			
0603	ПЛАТА ДИСПЛЕЯ	65152635		●																			
0604	КОМПЛЕКТ ПРОВОДОВ (LOW VOLTAGE)	65153202		●																			
0605	КРЫШКА РАСПРЕДЕЛИТЕЛЬНОЙ КОРОБКИ	65158246		●																			
0606	РАСПРЕДЕЛИТЕЛЬНАЯ КОРОБКА	65158247		●																			
0607	ДЕКОРАТИВНАЯ НАКЛАДКА	65152165		●																			
0608	КОМПЛЕКТ ПРОВОДОВ (HIGH VOLTAGE)	65152688		●																			
0610	КАБЕЛЬ ПИТАНИЯ	65158888		●																			
0611	КАБЕЛЬ ЗАЗЕМЛЕНИЯ	65152690		●																			

LIST OF THE ABBREVIATIONS

HW	:	Hot water.
CW	:	Cold water.
C	:	Ceramic resistance (normal heating).
Ca	:	Ceramic resistance (accelerated heating)
TP	:	Immersion heater.
1F	:	With fittings.
2F	:	Without fittings.
3F	:	With fittings and another outlet connection.
AMI	:	With mixing valve.
SMI	:	Without mixing valve.
PUISS	:	Power of th appliance.
PN	:	Appliance with normal pression.
LP	:	Appliance with low pression.
PV	:	Appliance with variable power.
PF	:	Appliance with fixed power.

IDENTIFICATION PLATE

SERIAL NUMBER

6 Characters : 03 09 08
- Year of manufacture
- Manufacturing day
- Month of manufacture

9 Characters : M 12 10 0606
- Year of manufacture
- Month of manufacture
- Sequencial number

14 Characters : SI-V-0B0 45 07 0001
- Sequencial number
- Year of manufacture : 6 ➞ 2004, 7 ➞ 2005, 8 ➞ 2006 etc ...
- Month of manufacture : 25 ➞ January, 13 ➞ February, 32 ➞ March, 35 ➞ April, 39 ➞ May, 45 ➞ June, 43 ➞ July, 29 ➞ August, 40 ➞ September, 38 ➞ October, 51 ➞ November, 12 ➞ December
- Product model

15 Characters : 02 11 00001 007843
- Year of manufacture
- Month of manufacture
- Code appareil
- Sequencial number

21 Characters : 3200050 XX 08115 0000001
- Product reference
- Sequencial number
- Year (08) / Manufacturing day (115)

22 Characters : 3200050 XX 070115 0000001
- Product reference
- Sequencial number
- Year (07) / Month (01) / Manufacturing day (15)

The indications mentionned on the prices, commercial or technical literature and the scheme are written for your guidance and are available at a given time. The CONSTRUCTOR retains the power to modify the presentation, the form, the size, the conception or the material of the products.